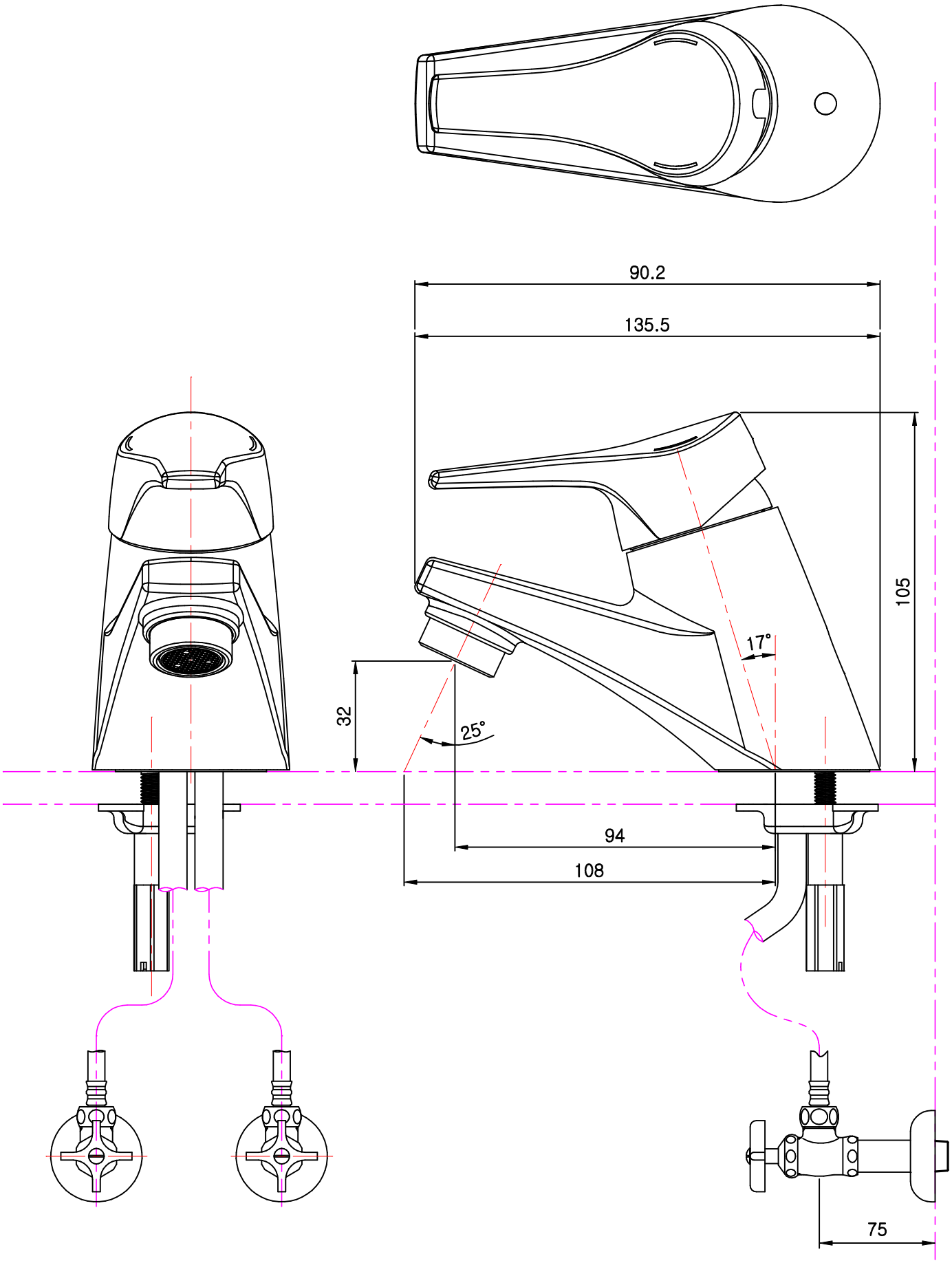품 번	RLS110	품 명	S-series 원홀 세면기 수전